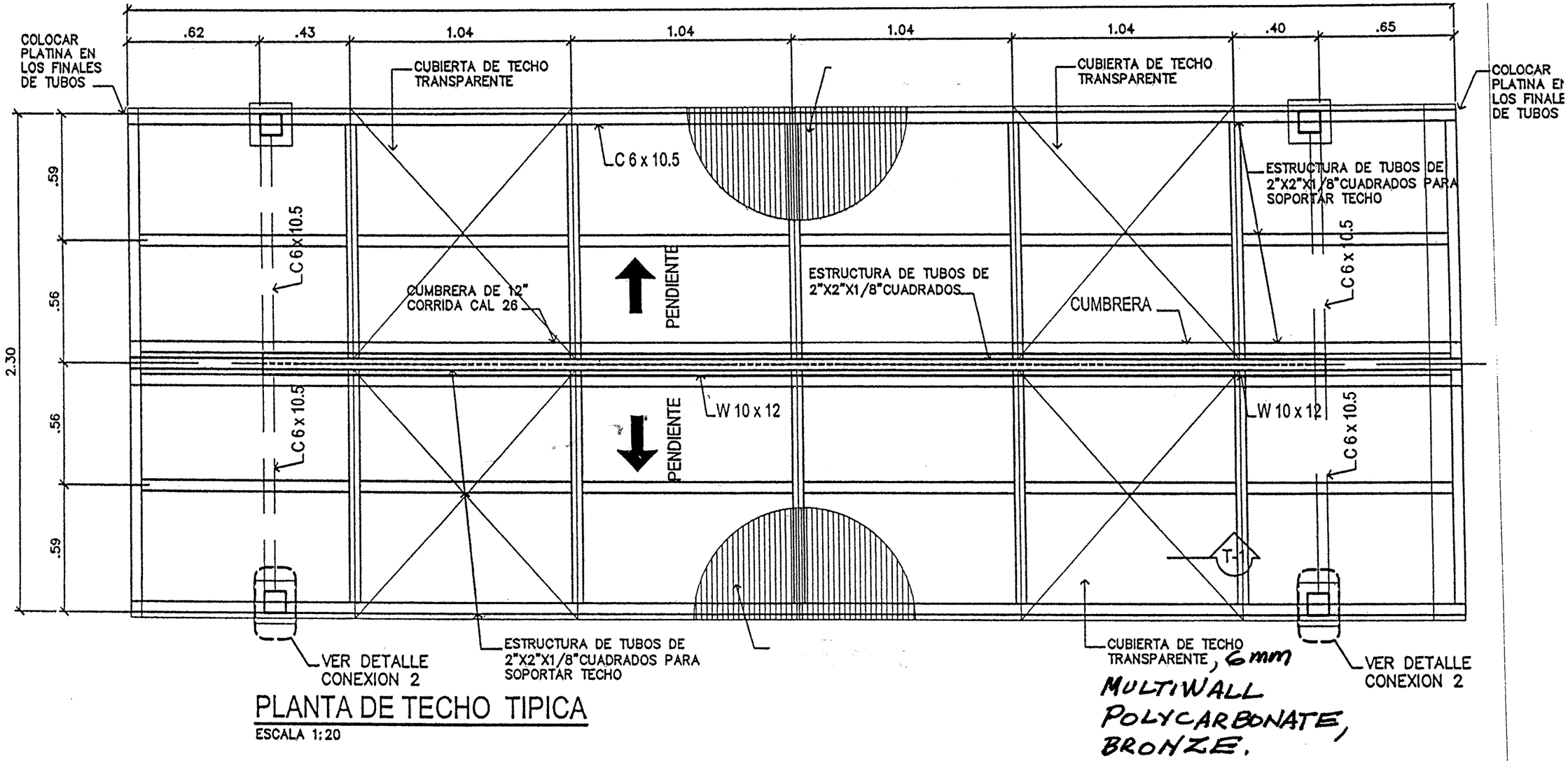

PLANTA DE TECHO TIPICA

ESCALA 1:20

NOTAS:

1. PARA TODOS LOS TUBOS EN QUE QUEDEN LOS HUECOS EXPUESTO SE DEBERA PROCEDER A SELLARLOS CON UNA PLATINA.
2. SE ACEPTARA EMPATE DE CHANELES, PERO TENDRA QUE HACERSE CON SAQUE Y SOLDADURA CORRIDA QUE PENETRE. NO SE ACEPTARA SOLDADURA SUPERFICIAL.
3. EL CONTRATISTA DEBERA VERIFICAR LOS NIVELES EN EL PROYECTO Y COLOCAR LA ESTRUCTURA DE TAL FORMA QUE EXISTA TRASLAPE ENTRE UN MODULO Y OTRO.
4. SE INDICAN W 6x12 QUE SERAN UTILIZADA CUANDO LOS MARCOS FORMEN CURVAS

U.S. EMBASSY-CLAYTON ADENDA#2 01/05

QUAT

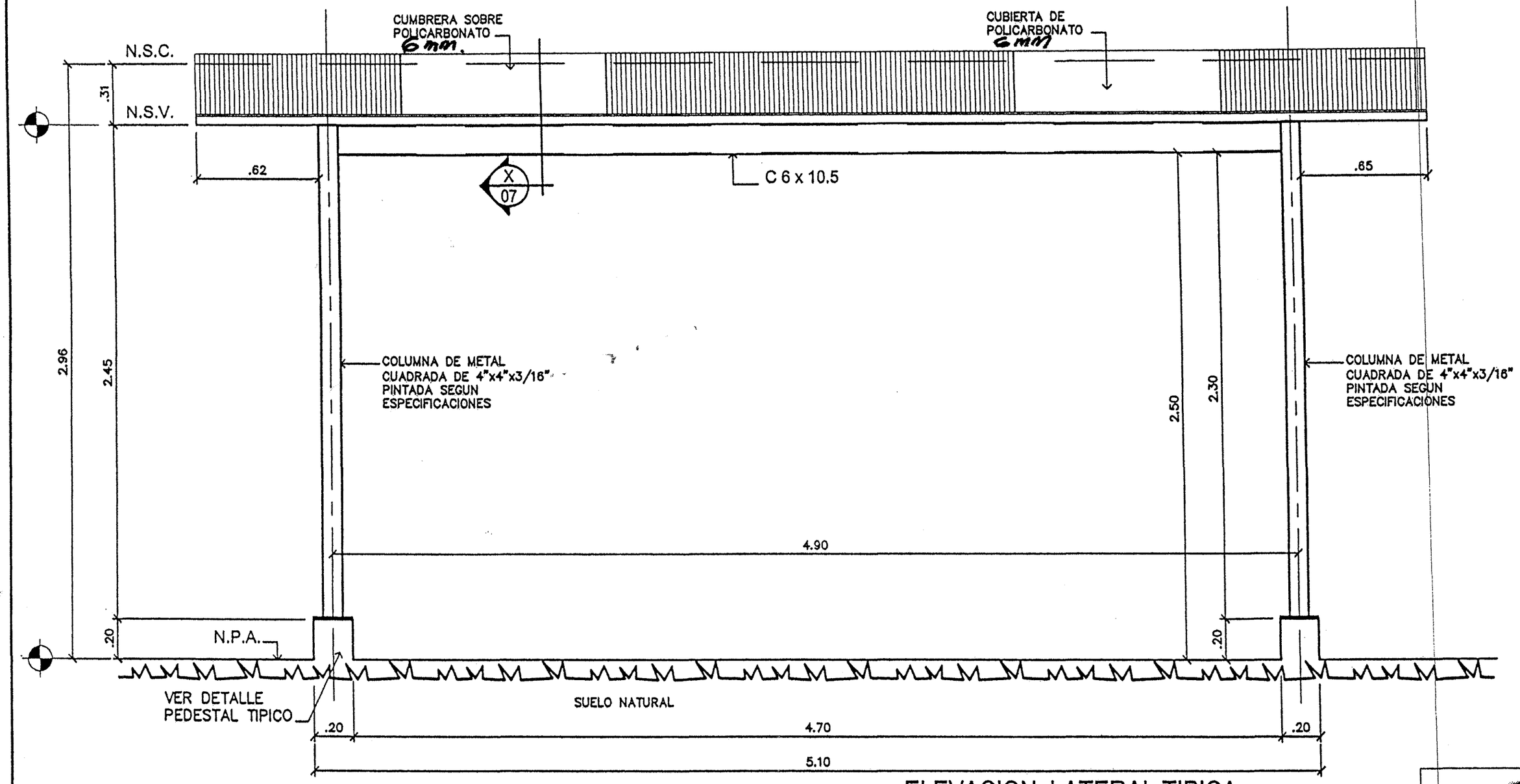

ELEVACION LATERAL TIPICA

ESCALA 1:20

U.S. EMBASSY-CLAYTON ADENDA#2

04/04

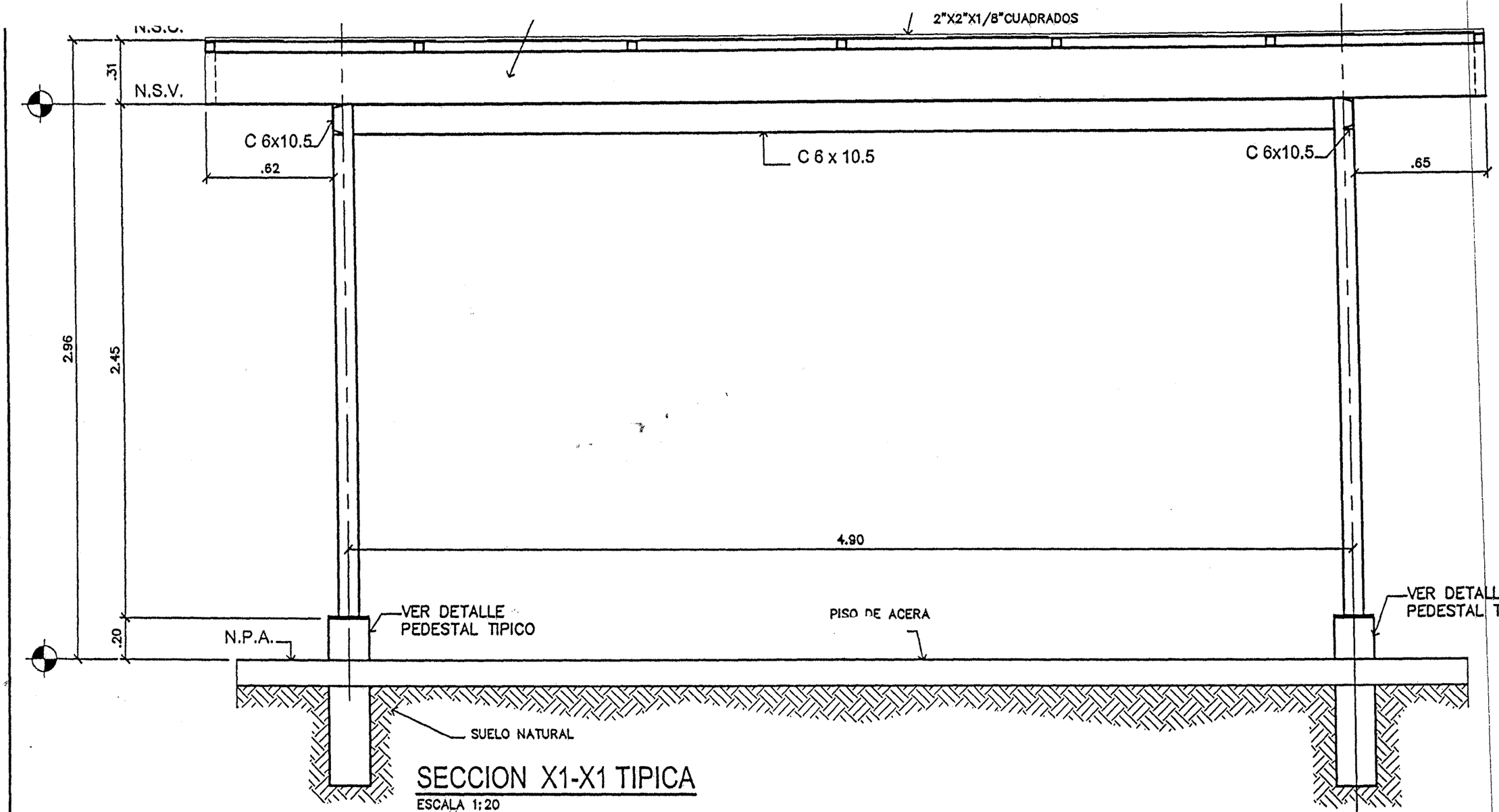

SECCION X1-X1 TIPICA

ESCALA 1:20

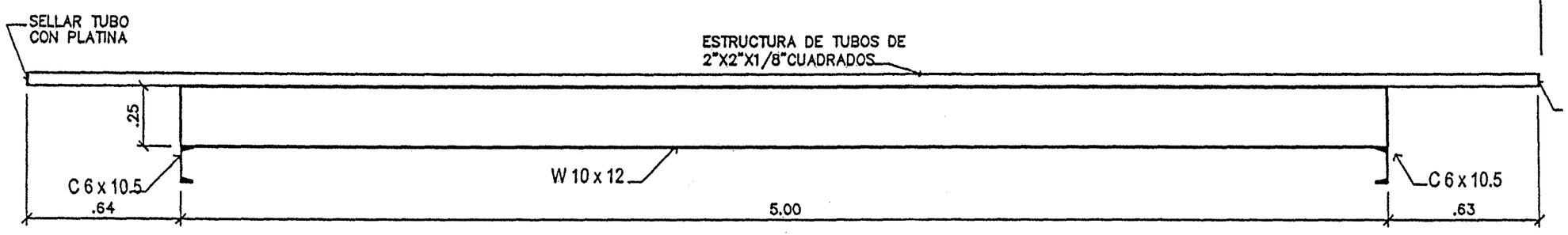

DETALLE DE VIGA CENTRAL

ESCALA 1:20

U.S. EMBASSY-CLAYTON ADENDA#2 03/05

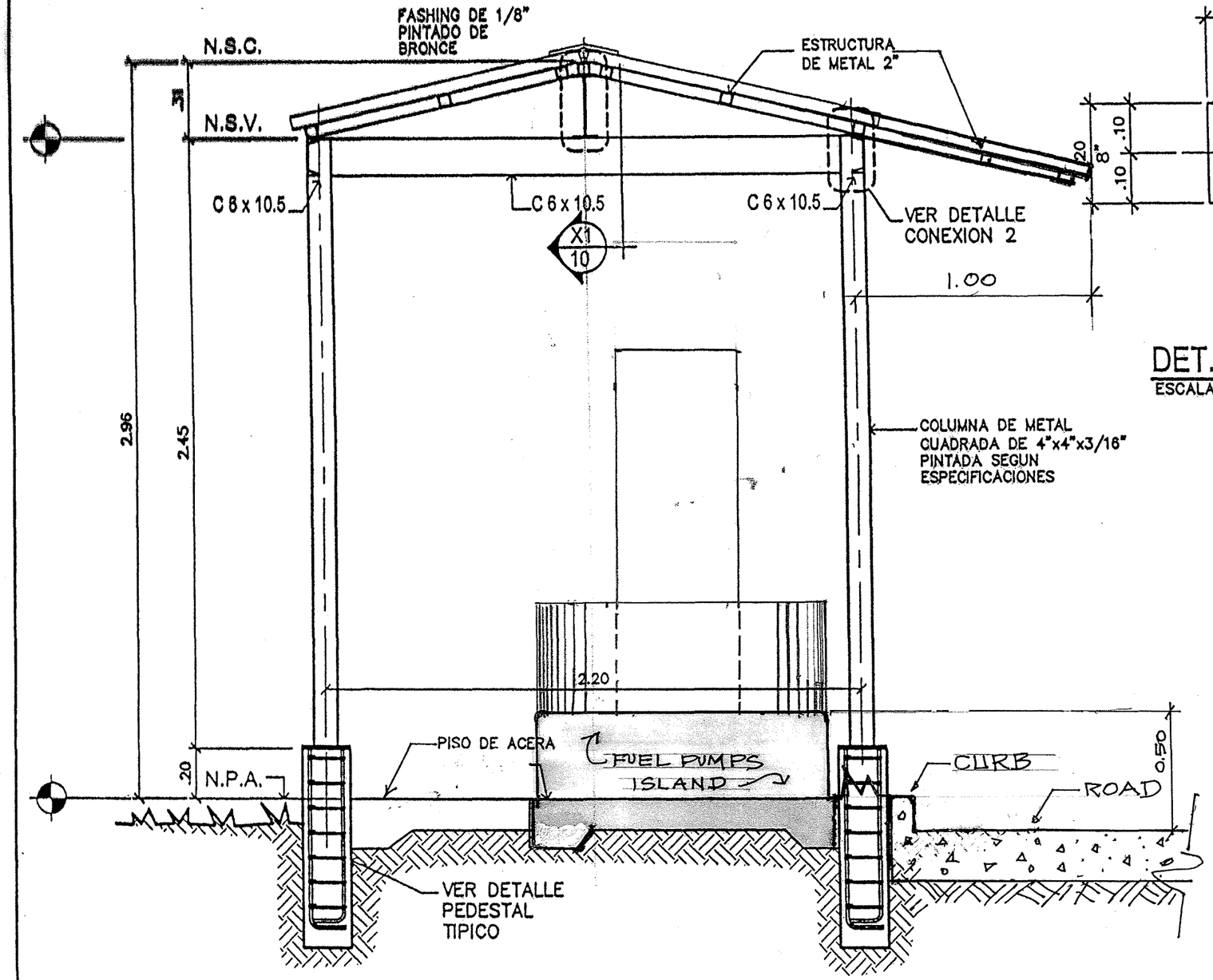

SECCION X-X TIPICA

ESCALA 1:20

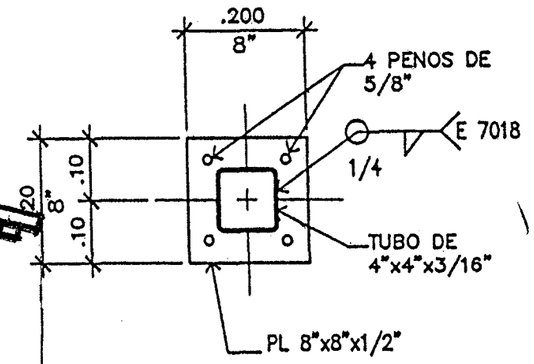

DET. DE PLATO

ESCALA 1:10

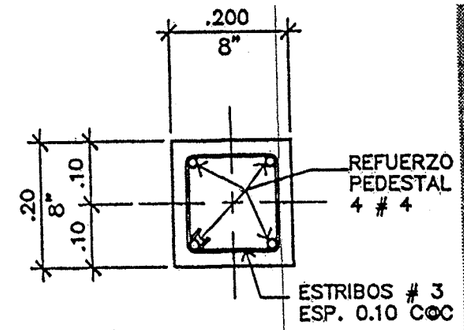

PEDESTALES TIPICOS

ESCALA 1:10

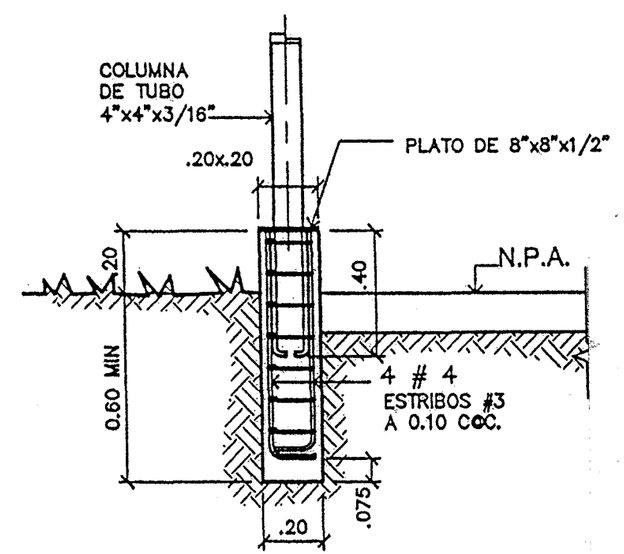

F'c = 4000 Lb/PLG 2

DETALLE DE ZAPATA TIPICO

ESCALA 1:20

EMBASSY-CLAYTON ADENDA#2 02/0